特徴 Features

◆100、150、200、250ﾘｯﾄﾙの各ｻｲｽﾞをご用意
◆温水間接加熱による保温機能を装備しています
◆ｴｱｼﾘﾝﾀﾞｰによる上ﾌﾀﾘﾌﾄｱｯﾌﾟ機能を装備しています
◆上ﾌﾀはｴｱｰ遮断時に落下しない構造となっています
◆攪拌機にはｲﾝﾊﾞｰﾀ制御ﾓｰﾀを使用。0～106rpmの間で回転数設定が可能です
◆移動可能な様にｷｬｽﾀｰを装備しています。ｷｬｽﾀｰは安定性を考慮し、ﾀﾝｸ側面に脚を取付ています
◆ﾀﾝｸ、ｳｫｰﾀｰｼﾞｬｹｯﾄの双方に温度計を装備しています
◆ﾋｰﾀｰ過昇温防止機能を装備しています

温度計

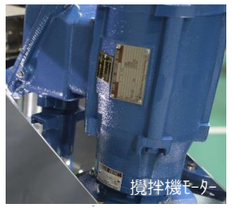
攪拌機ﾓｰﾀｰ

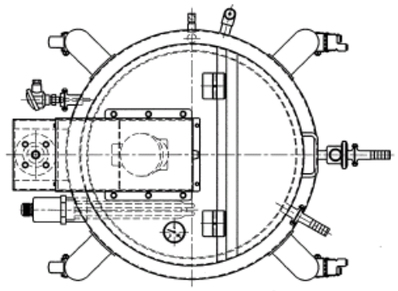

仕様 Specification

No.	名　　称	材　質	数量	備　　考
1	ﾀﾝｸ	SUS304	1	ﾀﾝｸ容量は寸法表参照
2	攪拌機(ｲﾝﾊﾞｰﾀﾓｰﾀｰ)		1	0.2Kw･200V 0～106rpm
3	液吐出口	SUS304	1	手動ｻﾆﾀﾘｰﾎﾞｰﾙﾊﾞﾙﾌﾞ1S ＋ﾎｰｽｱﾀﾞﾌﾟﾀ
4	液リターン口	SUS304	1	1Sﾍﾞｰﾙﾎｰｽｱﾀﾞﾌﾟﾀ
5	バイメタル温度計		1	0～100℃
6	ジャケットヒーター		1	ﾋｰﾀｰ容量は寸法表参照
7	ｼﾞｬｹｯﾄ用温度ｾﾝｻｰ(防水型)		1	RT100Ω、B級 過昇温防止用兼用
8	ジャケット給水口	SUS304	1	20Aﾌﾟﾗｸﾞ付
9	ジャケットレベル計	SUS304	1	液ｼﾞｮｲﾝﾄ+ﾎﾟﾘｴﾁﾚﾝﾁｭｰﾌﾞ
10	ジャケットドレン口	SUS304	1	ﾎﾞｰﾙﾊﾞﾙﾌﾞ15A
11	エアリフト	SUS304	1	上昇ｽﾄﾛｰｸは寸法表参照 ﾛｯｸ機構付き
12	自在ｷｬｽﾀｰ(ｽﾄｯﾊﾟｰ付)		2	SUS金具ｳﾚﾀﾝ車
13	自在キャスター		2	SUS金具ｳﾚﾀﾝ車
14	ｴｱﾘﾌﾄ操作ｽｲｯﾁ		1	減圧弁、ｻｲﾚﾝｻ付属
15	塵除けカップリング	SUS304	1	

※SUS304部は内外面#320仕上げ(市販部品除く)

ﾓﾃﾞﾙ名・寸法表

ﾓﾃﾞﾙ名	有効容量(全容量)	A	φB	φC	D	E	F	G	ﾋｰﾀｰ容量
FLT100	100L(約138L)	528	φ600	φ220	925	(190)	(1330)	(1880)	5Kw
FLT150	150L(約190L)	628	φ650	φ220	1025	(190)	(1430)	(2080)	6Kw
FLT200	200L(約250L)	698	φ700	φ220	1095	(190)	(1500)	(2200)	8Kw
FLT250	250L(約305L)	748	φ750	φ220	1145	(190)	(1550)	(2300)	8Kw

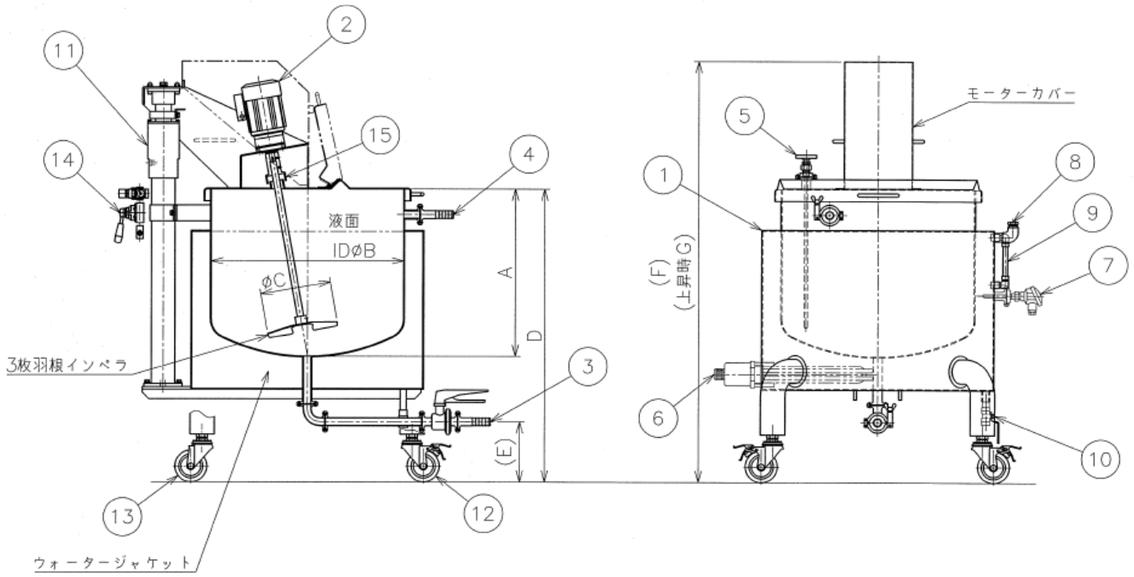

※本ｶﾀﾛｸﾞ内容は2019年2月26日現在の物です
※仕様、外観 等は改良の為に予告なく変更することがあります

【製造・販売】
株式会社 フロインテック
〒332-0003
埼玉県川口市東領家５－１１－２０
TEL 048-227-0280　　FAX 048-227-0282
https://freuntek.co.jp/

Liquid tank unit (with hot water jacket & air lift)

タンクユニット(温水ジャケット,エアリフト仕様)

●飲料、食品、医薬品、化学品、化粧品、洗剤、等の原料液調合や供給に最適なタンクユニットです
●カタログモデル以外に特注仕様にも対応致します
●自社開発エアシリンダ゛ーを搭載した上蓋リフト機能を搭載
●過昇温防止、蓋落下防止 等、充実の安全機構
●ステンレス加工専用工場で製作。高い品質を誇ります

Freuntek

こんな所で使われます Used in places like this

【製薬工場】

※写真はｲﾒｰｼﾞです

【飲料工場】

【化粧品工場】

【Back in Box 充填ﾗｲﾝ】

他にも
- 医薬品工場
- 食品工場
- ｻﾌﾟﾘﾒﾝﾄ工場
- 化学ﾌﾟﾗﾝﾄ
- ﾍｱｹｱ品工場
- ｲﾝｸ工場

等の幅広い分野で使われます

特注機 Custom order

※様々な容量、形状、機能の特注仕様にも対応致します

製造工程 Making

◆設計、調達、製造、組立 の全てを一貫して自社工場で行います
◆ｽﾃﾝﾚｽ加工に特化した工場運営。貰い錆の原因となる為鉄の加工は一切行いません
◆熟練したｴﾝｼﾞﾆｱが一つ一つの製品を丁寧に仕上げて行きます
◆品質に厳しい製薬業界に長年多数の製造実績が有ります。高品質の製品がご提供可能です
◆工場は天井高が8m、ｸﾚｰﾝ高が6m有りますので、全高4000mmほどのﾀﾝｸまで製造可能です

検査工程 Inspection

※標準試験例です

浸透探傷試験

ｼﾞｬｹｯﾄ耐圧試験

—浸透探傷試験—
赤色の検査液を検査対象範囲にｽﾌﾟﾚｰ塗布乾燥後に拭き取ります。拭き取り後に赤色が残っている所が、傷、ｸﾗｯｸ、ﾋﾟﾝﾎｰﾙ等が有る箇所となります

—ｼﾞｬｹｯﾄ耐圧試験—
ｼﾞｬｹｯﾄ部に圧を掛けた状態でﾊﾞﾙﾌﾞを閉じ一定時間放置します。放置中のｼﾞｬｹｯﾄ内圧を圧力計で監視し、数値が下がる様ならﾘｰｸが有る事になります

◆上記試験結果はご要求を頂ければ提出致します
◆以下、各種証明書もご要望を頂ければ提出可能です
- 鋼材検査証明書
- 電解研磨証明書
- 洗浄証明書

オプション例 Option

お客様ご要望に応じ、以下ｵﾌﾟｼｮﾝ対応が可能です。その他ｵﾌﾟｼｮﾝについてはご相談下さい
◆素材変更。SUS316L使用 等
◆撹拌機変更。対象液体の粘性や特性により変更可能（※１）
◆防爆ﾀｲﾌﾟ撹拌機使用（※1）
◆電解研磨仕上げ
（※1） 使用機材の重量、形状によっては、ﾀﾝｸ側の設計変更が必要となります